T&T 產品群資訊

TECHNICAL & TRY CO., LTD. PRODUCTS INFORMATION

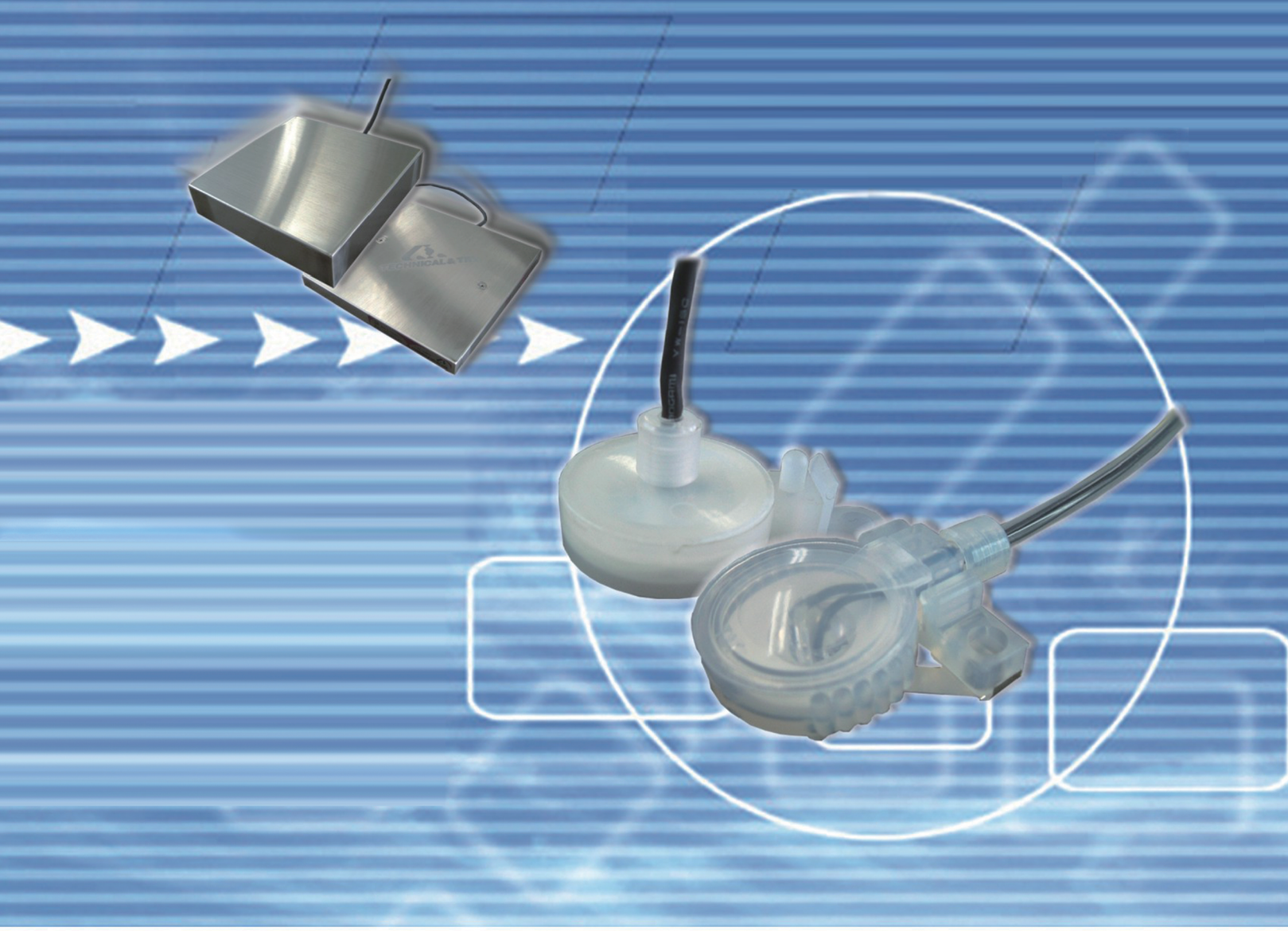

TECHNICAL & TRY

TECHNICAL & TRY

不斷追求理想感測器的T&T最新科技

LEAK SENSOR

卓越的防水性與耐藥品性的
全鐵氟龍製

LEAK SENSOR AMPLIFIER

現場與裝置內省配線・安全性佳
・內藏故障判斷功能

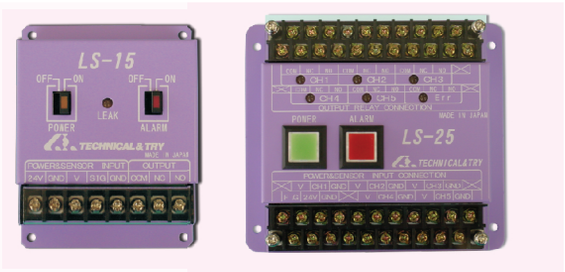

WEIGHT SENSOR

以極具信賴的基本性能，
支援廣泛領域

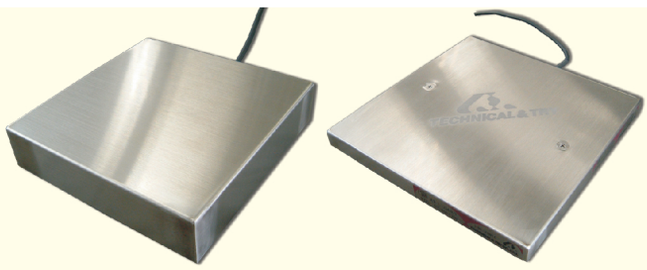

INDICATOR AND AMPLIFIRE

更加提升操作性・
以超大顯示確實傳達訊息

遍佈全世界的T&T漏液感測器

LUP · TFP · KP · 已取得 UL規格…CE認證。
LUP · TFP · KP · series are UL…CE Recognized Component.

LEAK SENSOR

漏液感測器

T&T漏液感測器將產品安全與可靠性，全都容納於這個小巧機身內。主體與纜線皆使用氟樹脂（TFP-T系列），採用完全密閉結構(相當於IP67)，具耐藥品性、高度的產品可靠性。
商品群當中還備有感測器主體內，完全不使用電氣的光纖型系列產品。即使處於可燃性環境中也可直接使用。
使用將感測器特性發揮到極限的專用放大器LS系列，更可為作業安全帶來保障。

The safety and reliability are compacted in the small body of leak sensor. A body and a cable use a fluoro-resin, complete airtight atructure (equivalent to IP67) guarantees the chemical durabilty and the high reliability.
The adoption of light fiber body without any electricity to be used in the environment with inflammability very safety. Furthermore, the usage of exclusive amplifier of the LS series, which is the most suitable to liquid-leak, well give undoubted safety for your work.

LEAK SENSOR

漏液感測器

LUP系列
PP(聚丙烯)製外殼。
低成本泛用型。

Made of PP. Low cost basic model.

TFP-T系列
鐵氟龍® 製外殼規格、高耐藥品性。
可用於所有領域的漏液檢測用途。

Made of Teflon® High chemical durability it is possible to use in the all filed.

KP系列
PP (聚丙烯) 製外殼。
低成本泛用型。

Made of PP. Low cost basic model.

TFP-F系列
採用光纖，感測器主體完全不使用電氣。
最適合用於可燃性環境中。

Adapted the light fiber, sensor not require electrical power, it is suitable to use under the flammable environment.

NEW

LPP系列
PP(聚丙烯)製外殼。
超低成本泛用型。

Made of PP. More low cost basic model.

TAKEX

TAKEX F85RN系列
與TFP-F一起使用的光纖放大器臨值設定簡單的類型。

Leak sensor
漏液感測器

PP(聚丙烯)製

《LUP系列》

■ 型 號 〈Designation System〉

LUP－P－□－2M－□
(A) (B)

(A) A→A接點
B→B接點

(B) R→NPN輸出
PNP→PNP輸出

■ 感測器外型圖

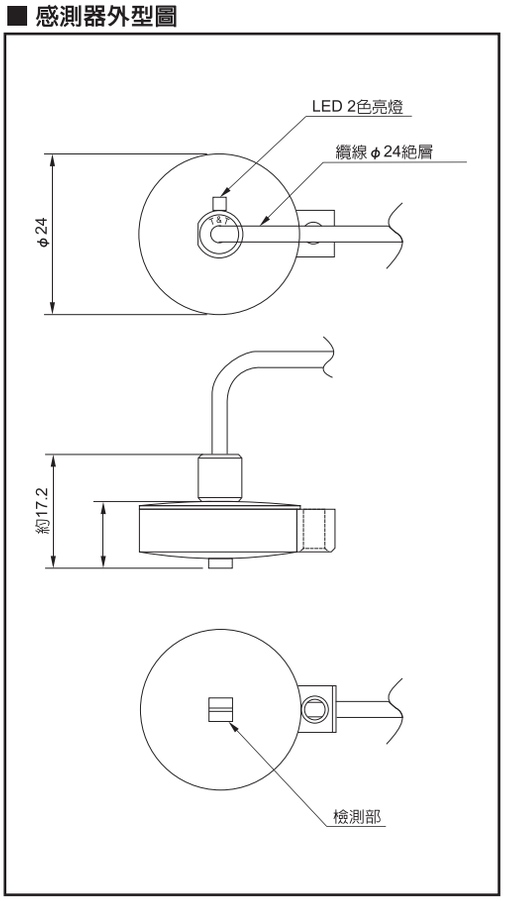

■ 內部電路圖

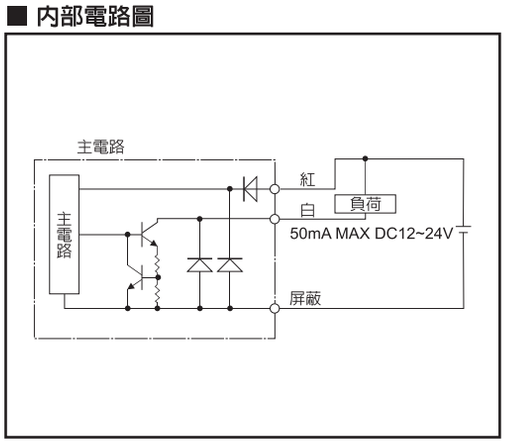

■ 專用支架外型圖：LUP系列

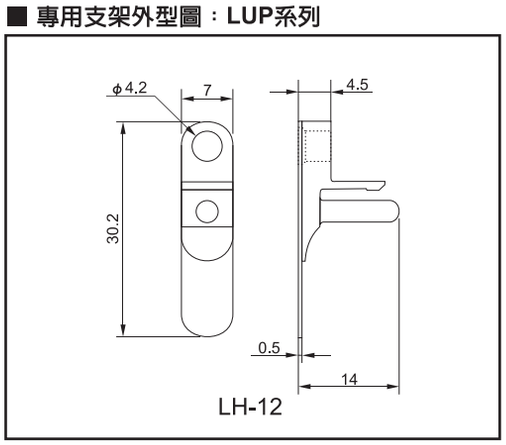

■ 規 格 〈Specifications〉

檢查方式	Detectiong Method	紅外線反射	〈Infrared Photo-reflector〉
輸出檢測	Detecting Output	晶體管輸出A型a接動作、B型b接動作 〈Transistor Output A type:Nomal Open B type:Normal Close〉 50mA MAX.	
檢測速度	Detecting Speed	0.5~1秒 (純水)	〈0.5~1Sec. (Pure Water)〉
輸入電壓	Power Supply	12V~24V	
消費電流	Consumption Current	25mA以下	〈25mA MAX〉
顯　示	Indicator	平時：綠色LED、檢知時：紅色LED 〈Normaly LED Turns Green, Detecting LED turns Red〉	
動作溫度	Operating Temperature	0~50℃	
重　量	Weight	約20g (不含纜線)	〈Approx.20g (Excluded the cable)〉
材　質	Material	P.P (聚丙烯)	〈P.P (Polypropylene)〉
纜　線	Cable	ϕ2 2芯屏蔽纜線(絕緣層材質PVC) 紅：電源輸入 白：輸出 絕緣層：電源訊號共通GND	〈2 Core Shield Cable(Material PVC)〉 〈Red：Power Supply〉 〈White：Output〉 〈Shield：GND Common〉

全鐵氟龍®製
All Teflon®

《TFP系列》

■ 型 號 〈Designation System〉

TFP－T－□－2M－□(□□－□)
(A) (B) (C)

(A) A→A接點
B→B接點

(B) R→NPN輸出
PNP→PNP輸出

(C) OP-1→TH-C
OP-2→TH-B

■ 感測器外型圖 / 內部電路圖

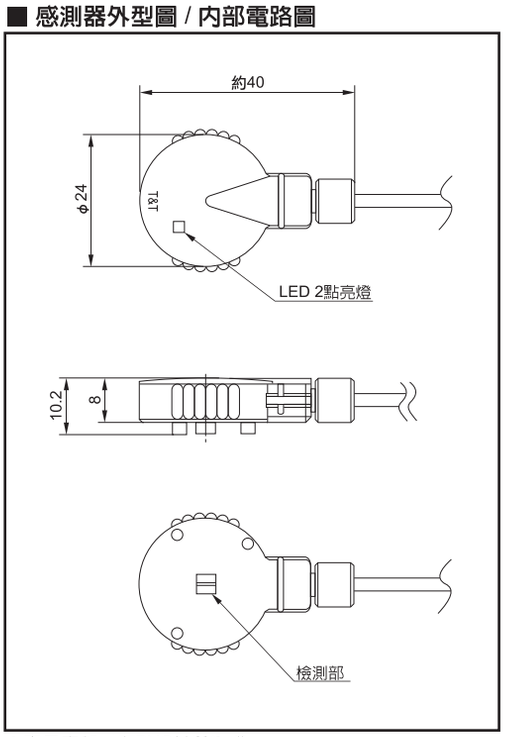

※專用支架另有PVC材質選購

■ 專用支架外型圖：TFP系列

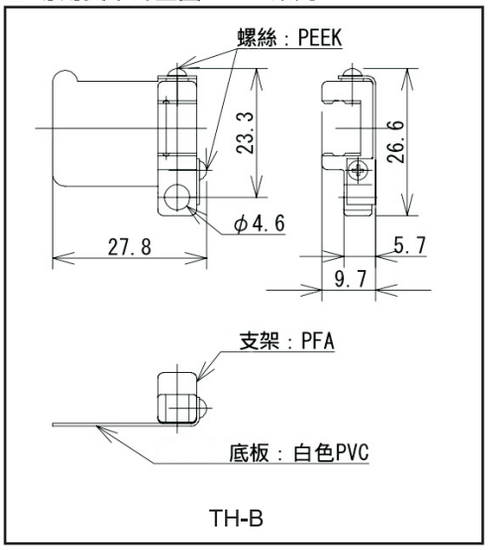

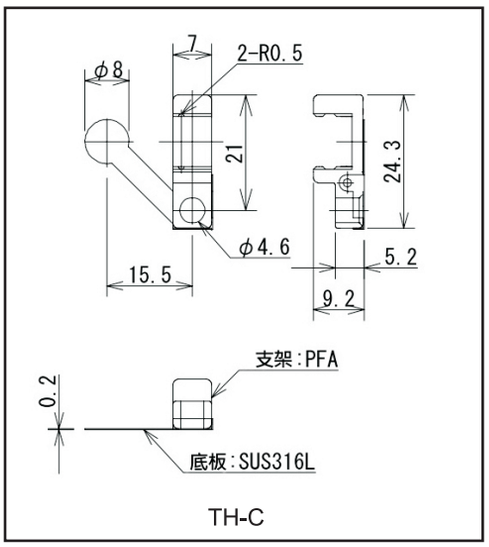

■ 內部電路圖

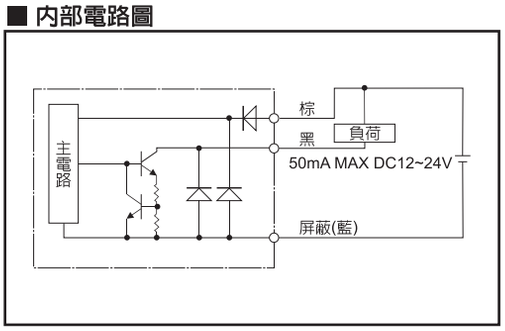

■ 規 格 〈Specifications〉

檢查方式	Detectiong Method	紅外線反射	〈Infrared Photo-reflector〉
輸出檢測	Detecting Output	晶體管輸出A型a接動作、B型b接動作 〈Transistor Output A type:Nomal Open, B type:Normal Close〉 18mA MAX.(附電流控制) or 50mA MAX.(-R規格)	
檢測速度	Detecting Speed	0.5~1秒 (純水)	〈0.5~1Sec. (Pure Water)〉
輸入電壓	Power Supply	12V~24V	
消費電流	Consumption Current	25mA以下	〈25mA MAX〉
顯　示	Indicator	平時：綠色LED、檢知時：紅色LED 〈Normaly LED Turns Green, Detecting LED turns Red〉	
動作溫度	Operating Temperature	0~50℃	
重　量	Weight	約20g (不含纜線)	〈Approx.20g (Excluded the cable)〉
材　質	Material	PFA	
纜　線	Cable	φ2-2AWG28 3芯屏蔽纜線 (絕緣層材質FEP) 棕：電源輸入 黑：輸出 藍：電源訊號共通GND	〈3 Core Shield Cable(Material FEP)〉 〈Brown：Power Supply〉 〈Black：Output〉 〈Blue：GND Common〉

Leak sensor
漏液感測器

PP(聚丙烯)製
全鐵氟龍®製
All Teflon®

《KP系列》

■ 型 號 〈Designation System〉

KP－□－□－R
(A) (B)

(A) 7→無Inter Lock
9→有Inter Lock

(B) C→A接點
O→B接點

■ 感測器外型圖

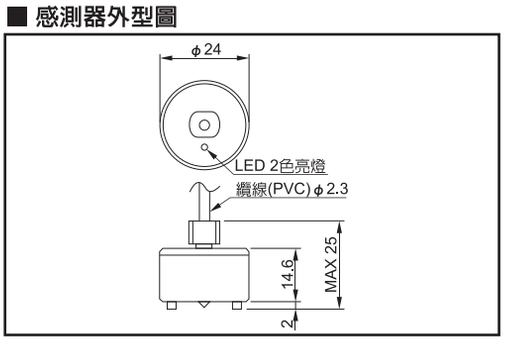

■ 內部電路圖

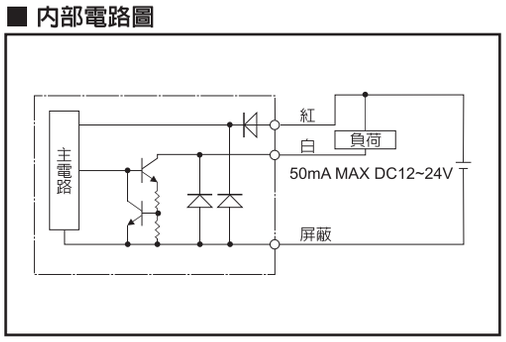

■ 規 格 〈Specifications〉

檢查方式	Detectiong Method	紅外線反射	〈Infrared Photo-reflector〉
輸出檢測	Detecting Output	晶體管輸出C型a接動作、O型b接動作 〈Transistor Output C type:Nomal Open, O type:Normal Close〉	
檢測速度	Detecting Speed	0.5~1秒 (純水)	〈0.5~1Sec. (Pure Water)〉
輸入電壓	Power Supply	KP-7：DC12~24V	
消費電流	Consumption Current	25mA以下	〈25mA MAX〉
顯　示	Indicator	平時：綠色LED、檢知時：紅色LED 〈Normaly LED Turns Green, Detecting LED turns Red〉	
動作溫度	Operating Temperature	0~50℃	
重　量	Weight	約20g (不含纜線)	〈Approx.20g (Excluded the cable)〉
材　質	Material	P.P (聚丙烯)	〈P.P (Polypropylene)〉
纜　線	Cable	2芯屏蔽纜線(絕緣層材質PVC) 紅：電源輸入 白：輸出 屏蔽：電源訊號共通GND	〈2 Core Shield Cable(Material PVC)〉 〈Red：Power Supply〉 〈White：Output＋〉 〈Shield：GND Common〉

Leak sensor
漏液感測器

全鐵氟龍®製
All Teflon®

《TFP-F系列》

■ 型 號 〈Designation System〉

TFP－F－□M

□：從2・3・5M中
選擇光纖長度

■ 感測器外型圖

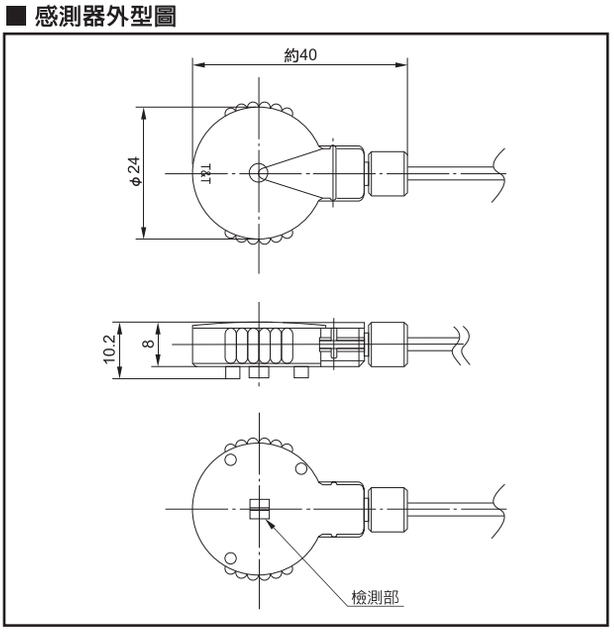

■ 規 格 〈Specifications〉

檢查方式	Detectiong Method	透過光纖的可視光反射檢測方式	
輸出檢測	Detecting Output	從專用放大器中輸出	
檢測速度	Detecting Speed	0.5~1秒 (純水)	〈0.5~1Sec. (Pure Water)〉
動作溫度	Operating Temperature	0~50℃	
重　量	Weight	約20g (不含纜線)	〈Approx.20g (Excluded the cable)〉
材　質	Material	PFA 保護光纖軟管材質	

Leak sensor
漏液感測器

PP(聚丙烯)製

《LPP系列》

■ 型 號 〈Designation System〉

LPP－P－□

□：A→A接點
B→B接點

■ 內部電路圖

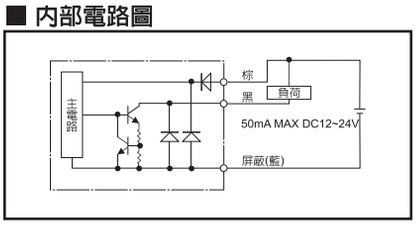

■ 感測器外型圖

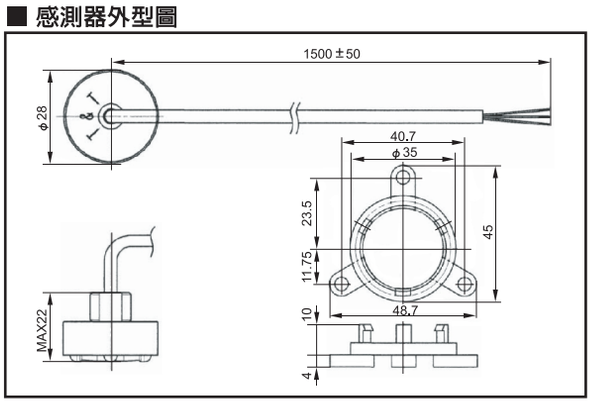

■ 規 格 〈Specifications〉

檢查方式	Detectiong Method	紅外線反射	〈Infrared Photo-reflector〉
輸出檢測	Detecting Output	晶體管輸出A型a接動作、B型b接動作 〈Transistor Output A type:Nomal Open B type:Normal Close〉 50mA MAX.	
檢測速度	Detecting Speed	0.5~1秒 (純水)	〈0.5~1Sec. (Pure Water)〉
消費電流	Consumption Current	25mA以下	〈25mA MAX〉
顯　示	Indicator	平時：綠色LED、檢知時：紅色LED 〈Normaly LED Turns Green, Detecting LED turns Red〉	
動作溫度	Operating Temperature	0~50℃	
重　量	Weight	約30g	〈Approx.30g〉
材　質	Material	P.P (聚丙烯)	〈P.P (Polypropylene)〉
纜　線	Cable	φ3.8 AWG26 3芯屏蔽纜線(絕緣層材質PVC) 棕：電源輸入 黑：輸出 藍：電源訊號共通GND	〈3 Core Shield Cable(Material PVC)〉 〈Brown：Power Supply〉 〈Black：Output＋〉 〈Blue：GND Common〉

TAKEX

《TAKEX F85RN系列》

■ 感測器外型圖

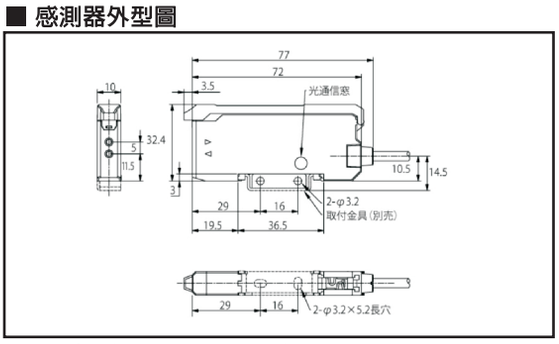

■ 內部迴路圖

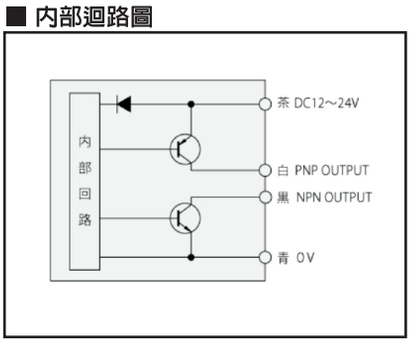

■ 規 格 〈Specifications〉

操作電源	DC12~24V±10%以下
消費電流	電源電壓24V時 標準模式：770mW以下(消費電流32mA以下) ECO模式：600mW以下(消費電流25mA以下)
制御出力	NPN出力 負荷電流100mA(DC30V)以下，殘留電壓1V以下 PNP出力 負荷電流100mA(DC30V)以下，殘留電壓2V以下
動作模式	Light ON/Dark ON
計時器	ON延遲 / OFF延遲 / ON/OFF延遲 / 單次 / 無計時器 定時時間：1ms~9999ms(可設置1ms的間隔)
應答時間	高速模式：65μs或更少 / 標準模式：500μs或更短 / 長模式：4ms以內
光源(波長)	紅色4元LED(660nm)
指示燈	動作指示燈、設定指示燈、Light ON / Dark ON指示燈：橙色LED
顯　示	受光：紅色LED4位(高速模式：0~3500，標準/長距離模式：0~9999 基準：綠色LED4位(高速模式：0~3300，標準/長距離模式：0~9700
按　鍵	教學與設定按鍵 數值調節按鍵(上/下)
感度設定方式	2點教導/最大靈敏度教導/全自動教導/定位教導
光源強度調整	提供(自動/手動 調整)
相互干涉防止	多達8個單位(標準/長模式)
保護回路	電源反接保護/輸出短路保護
材　質	聚碳酸脂
接　線	CABEL(外徑φ4.2mm) 0.2mm² x 4芯 2m
重　量	約75g
配　件	說明書 / QR CODE代碼 標籤簡化手動

LS系列已取得UL…CE認證。
LS series are UL Recognized Component.

EXCLUSIVE AMPLIFIER

漏液感測器專用放大器

T&T漏液感測器是以也可單獨使用的規格所設計而成，
但也針對

- **希望用其他電源來控制漏液感測器**
- **希望用繼電器接收漏液感測器輸出訊號**

需求提供繼電器變換放大器。
T&T漏液感測器專用放大器，因考量到使用環境傾向於省空間發展，因而實現輕薄短小機種。安全功能方面，內藏自行判斷故障電路（LS-25、35）、繼電器變換電路，並考量漏液感測器的設置環境後，載入了萬全的安全功能。此外，也已取得UL規格認證。(LS-15、25、35)

The leak sensor is designed which can connect to directly the controller(such as sequencer).

The leak sensor is designed so that it can connect with a controller directly.
1) When you want to drive the Leak Sensor using another power supply.
2) When you want to change the Leak Sensor output signal into a contact close signal.

Since we corresponded to the above request, exclusive amplifier for leak sensor was prepared.

LS-05, LS-15, LS-25, and LS-35 are useful for space saving, because of small and compact designed exclusive amplifier. Moreover, these amplifiers can realize simple wiring. As a safe function, the LS-25 and LS-35 are equipped with the self-diag nosis circuit. Moreover, LS-15, LS-25, and LS-35 is UL recognized components, we guarantee a very safe Leak Liquid detectig system.

EXCLUSIVE AMPLIFIER

漏液感測器專用放大器

LS-15
漏液感測器專用放大器　1CH

Exclusive Amplifier for 1 channel.

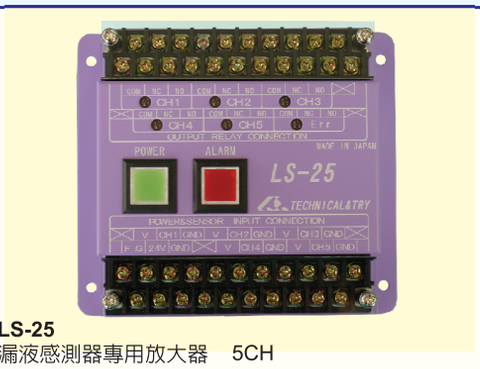

LS-25
漏液感測器專用放大器　5CH

Exclusive Amplifier for 5 channel.

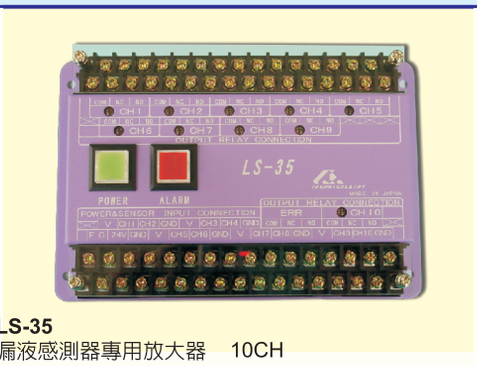

LS-35
漏液感測器專用放大器　10CH

Exclusive Amplifier for 10 channel.

《LS-15》

■ 外型尺寸圖 〈Outlines〉

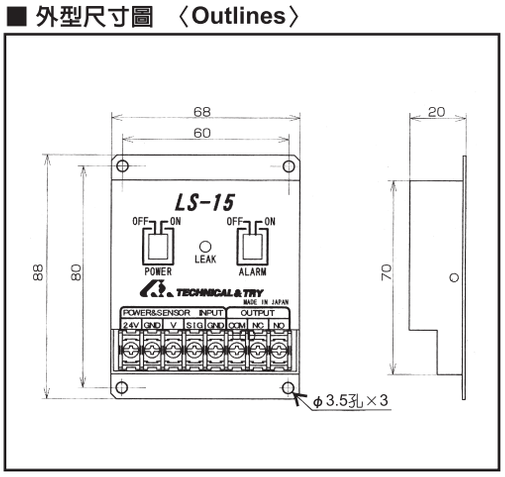

■ 放大器連接例

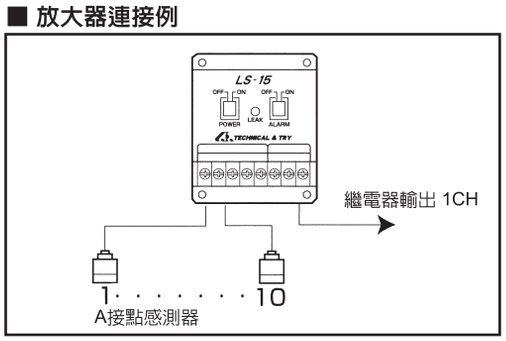

■ 規 格 〈Specifications〉

輸入電壓	Power voltage	DC24±10%	
顯　　示	Indicator	平時：綠色LED、檢知時：紅色LED 〈Normaly LED Turns Green, Detecting LED turns Red〉	
檢測輸出	Detecting Output	1ch 繼電器接點	〈Relay point 1ch〉
感測器可輸入台數	Number of connectable sensor	C or A 型 10 O or B型 1	〈C or A Type 10〉 〈O or B Type 1〉
繼電器接點容量	Output capacity	DC24V MAX 2A AC125V MAX0.4A	
消費電力	Consumption Current	連接1台時 約100mA 連接10台時 約200mA	〈1 Unit connection〉100mA 〈10 Unit connection〉200mA
動作溫度	Operating Temperature	0~50℃	
重　　量	Weight	約130g	〈Approx. 130g〉
附 屬 品	Accessory	端子蓋1個	

《LS-25》

■ 外型尺寸圖 〈Outlines〉

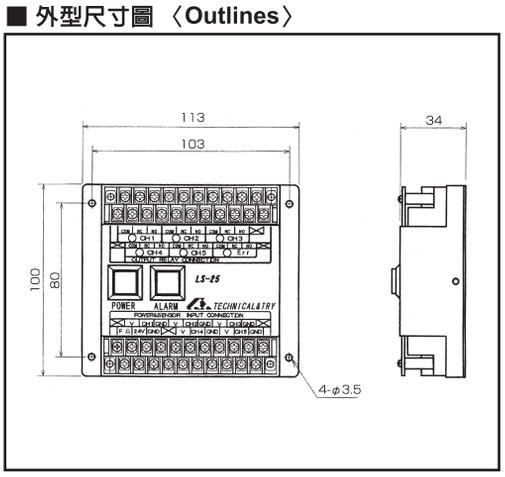

■ 放大器連接例

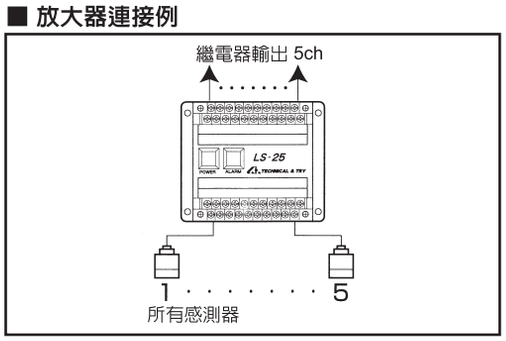

■ 規 格 〈Specifications〉

輸入電壓	Power voltage	DC24±10%	
顯　　示	Indicator	平時：綠色LED、檢知時：紅色LED 〈Normaly LED turns Green, Detecting LED turns Red〉	
檢測輸出	Detecting Output	5ch 繼電器接點	〈Relay point 5ch〉
感測器可輸入台數	Number of connectable sensor	C or A 型 5 O or B型 5	〈C or A Type 5〉 〈O or B Type 5〉
繼電器接點容量	Output capacity	DC24V MAX 1A AC125V MAX0.5A	
消費電力	Consumption Current	連接5台時 約400mA	〈5 Unit connection〉400mA
動作溫度	Operating Temperature	0~50℃	
重　　量	Weight	約150g	〈Approx. 150g〉
附 屬 品	Accessory	端子蓋2個　固定螺釘4顆	

《LS-35》

■ 外型尺寸圖 〈Outlines〉

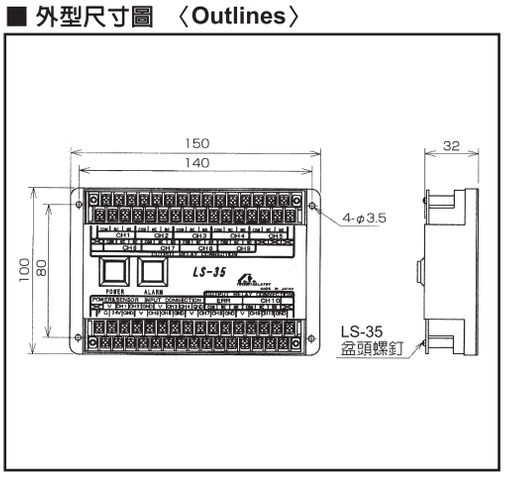

■ 放大器連接例

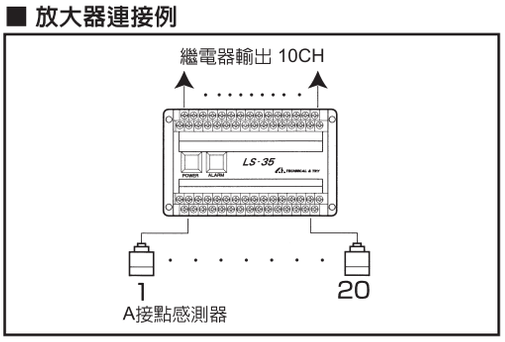

■ 規 格 〈Specifications〉

輸入電壓	Power voltage	DC24±10%
顯　　示	Indicator	平時：綠色LED、檢知時：紅色LED 〈Normaly LED turns Green, Detecting LED turns Red〉
檢測輸出	Detecting Output	10ch 繼電器接點　〈Relay point 10ch〉
感測器可輸入台數	Number of connectable sensor	C or A 型 20　〈C or A Type 20〉 O or B型 10　〈O or B Type 10〉
繼電器接點容量	Output capacity	DC24V MAX 1A AC125V MAX0.4A
消費電力	Consumption Current	連接10台時 約340mA　〈1 Unit connection〉340mA 連接20台時 約450mA　〈10 Unit connection〉450mA
動作溫度	Operating Temperature	0~50℃
重　　量	Weight	約300g　〈Approx. 300g〉
附 屬 品	Accessory	端子蓋2個　固定螺釘4顆

遍佈全世界的T&T重量感測器

TTS系列已取得 UL認證。
TTS series are UL Recognized Component.

WEIGHT SENSOR

重量感測器

T&T重量感測器的特徵在於，具有可支援任何需求的豐富商品群。薄型規格的TTS系列、高精度單點型LTS系列、低成本型STS系列，可用來呼應各式各樣的需求。尤其最適合於管理藥瓶或壓力桶容量，還可用於各種生產裝置領域。另外，TTS系列已取得UL認證，因此高度的安全性可獲得保障。

The weight sensor of our company are meet to every needs, since we have various type of sensor.
TTS series are Thin Type, LTS series are High Accuracy and Single Point Type, STS series are Low Cost Type.
Especially, it is suitable for volume control of solvent bottles or tanks and using in the many manufacturing fields.
TTS series are UL recognized component, will guarantees the high safety.

WEIGHT SENSOR

重量感測器

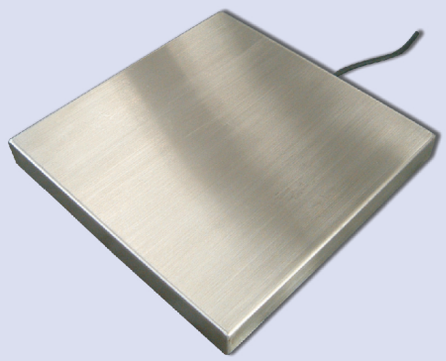

TTS系列
薄型・高精度規格。適用於管理瓶・罐・高壓儲氣瓶等剩餘量與容量。

Thin and High-Accuracy Type. For bottles tanks and gas-cylinder measurement.

STS系列
低成本型 Low cost type.
薄型・高精度規格。適用於管理瓶・罐・高壓儲氣瓶等剩餘量與容量。

Thin and High-Accuracy Type. For bottles tanks and gas-cylinder measurement.

LTS系列
精度0.02%以下的超高精度感測器。適用於管理昂貴的藥液剩餘量・秤量。

High-Accuracy (less than 0.02%)

NEW

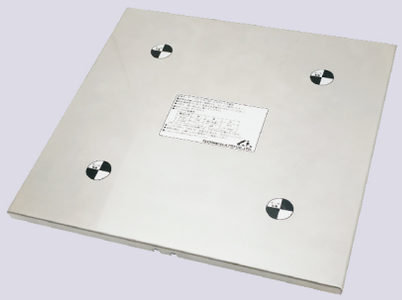

TRC系列
超低成本型 Low cost type.
薄型・內藏電流輸出4~20mA。適用於管理瓶・罐・高壓儲氣瓶等剩餘量與容量。

Weight sensor
重量感測器

■ 型 號 〈Designation System〉

TTS－□□□－□□□□－□□□
(A) (B) (C) (D)

(A) 額定載重 〈Rated Capacity〉
010→100N≒10kgf
100→1000≒100kgf
01T→10000N≒1tf
※ 1N≒0.102kgf

(B) 形狀 〈Style〉
R→圓形 L→方形

(C) 外型尺寸 〈Outlines〉
120→直徑120mm
單邊120mm

(D) 其他特別規格 〈Other Spec.〉
CO→內藏電流輸出放大器
〈Current Output Amp. Built in〉
S□□□→規格No. 〈Spec. No.〉

■ 外型尺寸 〈Outlines〉

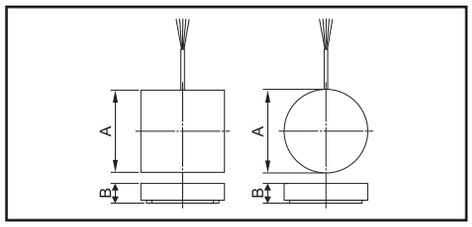

額定 \ A尺寸	120mm	150mm	200mm	260mm	300mm	420mm	500mm
100N	19	19	19	19	19		
300N	19	19	19	28	28		
500N	19	19	19	28	28		
1000N		25	25	28	28	32	32
2000N			28	28	32	32	32
5000N			32	32	32	32	32
8000N			32	32	32	32	32
10000N			32	32	32	32	36

※ 表中數字表示感測器的厚度(B尺寸)、A尺寸也可製作500mm以上，如有需要，請洽本公司。

■ 規 格 〈Specifications〉

額定載重	Reted Capacity	100, 300, 500, 1000, 2000, 5000, 10000N
額定輸出	Rated Output	2mv/v±5%
非直線性	Nonlinearity	0.1% R.O.
應　差	Hysteresis	0.1% R.O.
重複精度	Repeatabilty	0.2% R.O.
容許過負荷	Safe Overload	150% R.O.
臨界過負荷	Ultimate Overload	200% R.O.
建議施加電壓	Excitation, recommended	10V AC/DC
最大施加電壓	Excitation, maximum	20V AC/DC
輸出入端子間阻抗	Input & Output Resistance	(入) <In.> 800±5Ω (出) <Out>700±5Ω
零點輸出	Zero Balance	±10% R.O.
溫度補償範圍	Commpensated Temperature Range	0~50℃
容許溫度範圍	Safe Temperature Range	-10~60℃
纜　線	Cable	φ5 4芯屏蔽纜線 5m (4core shield cable)
纜線顏色	Cable Color	綠 ：輸出＋ 〈Green:Output＋〉 黑(藍)：輸出－ 〈Black(Blue):Output－〉 紅 ：輸入＋ 〈Red:Input＋〉 白 ：輸入－ 〈White:Input－〉 黃 ：屏蔽 〈Yellow:Shield〉
護蓋材質	Cover Material	SUS304

■ 型 號 〈Designation System〉

STS－□□□－□□□
(A) (B)

(A) 額定載重 〈Rated Capacity〉
010→100N≒10kgf
※ 1N≒0.102kgf

(B) 外型尺寸 〈Outlines〉
150→150×150×19

■ 外型尺寸 〈Outlines〉

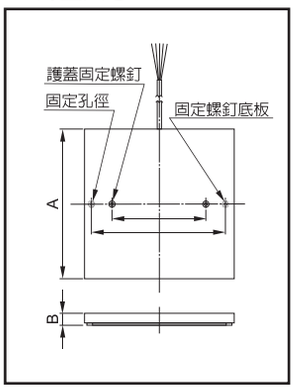

額定 \ A尺寸	150mm	200mm	250mm	300mm	350mm
100N	19	19	19	19	19
300N	19	19	25	25	25
500N	19	19	28	28	28
1000N	25	25	28	28	28
C尺寸	100	140	190	240	290
D尺寸	128	170	220	270	320
固定孔徑(頂板)	φ9	φ11	φ11	φ12	φ12
固定螺釘(底板)	M5	M6	M6	M8	M8

※ 表中數字表示感測器的厚度(B尺寸)、C尺寸、D尺寸固定孔徑(頂板)、固定螺釘(底板)。
從上面安裝時，則使用比下方安裝螺釘小1號的附角孔螺釘。

■ 規 格 〈Specifications〉

額定載重	Reted Capacity	100, 300, 500, 1000N
額定輸出	Rated Output	2mv/v±5%
非直線性	Nonlinearity	0.15% R.O.
應　差	Hysteresis	0.15% R.O.
重複精度	Repeatabilty	0.2% R.O.
容許過負荷	Safe Overload	150% R.O.
臨界過負荷	Ultimate Overload	200% R.O.
建議施加電壓	Excitation, recommended	10V AC/DC
最大施加電壓	Excitation, maximum	20V AC/DC
輸出入端子間阻抗	Input & Output Resistance	(入) <In.> 800±5Ω (出) <Out>700±5Ω
零點輸出	Zero Balance	±10% R.O.
溫度補償範圍	Commpensated Temperature Range	0~50℃
容許溫度範圍	Safe Temperature Range	-10~60℃
絕緣電阻	Insolation Resistance	1000MΩ以上
纜　線	Cable	φ5 4芯屏蔽纜線 5m (4core shield cable)
纜線顏色	Cable Color	綠 ：輸出＋ 〈Green:Output＋〉 白 ：輸入－ 〈White:Input－〉 黑(藍)：輸出－ 〈Black(Blue):Output－〉 黃 ：屏蔽 〈Yellow:Shield〉 紅 ：輸入＋ 〈Red:Input＋〉
護蓋材質	Cover Material	SUS304

Weight sensor
重量感測器

■ 型 號 〈Designation System〉

LTS－□□□－L□□□
(A) (B)

(A) 額定載重 〈Rated Capacity〉
010➞100N≒10kgf
※ 1N≒0.102kgf
(B) 外型尺寸 〈Outlines〉
150➞直徑150mm
單邊150mm

■ 外型尺寸 Outlines

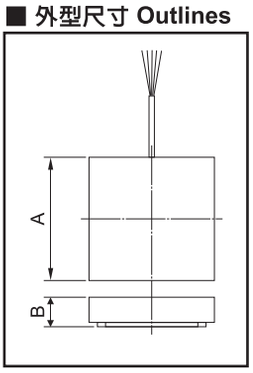

額定 \ A尺寸	150mm	200mm	250mm	300mm
50N	37	39	39	39
100N	37	39	39	39
200N	37	43	43	43
300N	37	43	43	43
500N	37	43	43	43

■ 規 格 〈Specifications〉

額定載重	Reted Capacity	50, 100, 200, 300, 500N
額定輸出	Rated Output	2mv/v±10%
非直線性	Nonlinearity	0.02% R.O.
應　差	Hysteresis	0.02% R.O.
重複精度	Repeatabilty	0.02% R.O.
容許過負荷	Safe Overload	150% R.O.
建議施加電壓	Excitation, recommended	10V AC/DC
最大施加電壓	Excitation, maximum	15V AC/DC
輸出入端子間阻抗	Input & Output Resistance	(入) <In.> 410±5Ω　(出) <Out> 350±5Ω
零點輸出	Zero Balance	±2% R.O.
溫度補償範圍	Commpensated Temperature Range	10~50℃
容許溫度範圍	Safe Temperature Range	-10~50℃
纜　線	Cable	φ5 4芯屏蔽纜線 5m 〈4core shield cable〉
纜線顏色	Cable Color	綠 ：輸出＋ 〈Green:Output＋〉 白 ：輸出－ 〈White:Output－〉 紅 ：輸入＋ 〈Red:Input＋〉 黑 ：輸入－ 〈Black:Input－〉 黃 ：屏蔽 〈Yellow:Shield〉
材　質	Material	SUS304

■ 型 號 〈Designation System〉

TRC－□□□－□□□－CO
(A) (B)

(A) 額定載重 〈Rated Capacity〉
030➞300N≒30kgf
※ 1N≒0.102kgf
(B) 外型尺寸 〈Outlines〉
200➞直徑200mm
單邊200mm

■ 外型尺寸 Outlines

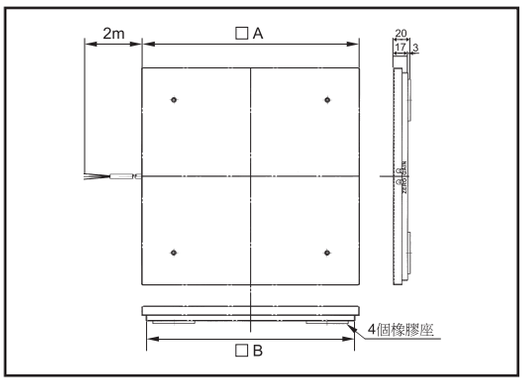

型 號	定格荷重	A 尺寸	B 尺寸
TRC-030-200-C0	300N	200	190
TRC-030-250-C0		250	240
TRC-050-200-C0	500N	200	190
TRC-050-250-C0		250	240

■ 規 格 〈Specifications〉

額定載重	Reted Capacity	300,500N
輸出	Rated Output	4~20mA
非直線性	Nonlinearity	5% R.O.
應　差	Hysteresis	5% R.O.
容許過負荷	Safe Overload	120% R.O.
臨界過負荷	Unimate Overload	150% R.O.
電源電壓	Power Supply	24V Dc±10%
使用溫度	Circumference Use Temperature	0~50℃
纜　線	Cable	φ5 3芯屏蔽纜線 2m(3core shield cable)
纜線顏色	Cable Color	紅 ：輸入＋〈Red:Input＋〉 白 ：輸出－〈 White:Output 4~20mA 〉 黑 ：電源訊號共通GND〈Black:GND Common〉
材質	Material	SUS304

INDICATOR AND AMPLIFIER

指示器 / 放大器

T&T指示計/放大器是用來將重量感測器・壓力感測器的性能發揮到極限的必備用品。

The indicator and amplifier is used to maximise the performance of the weight sensor and pressure sensor.

MX-11
低成本負載傳感器放大器顯示機。
2接點訊號輸出裝備。
可選擇電壓・電流類比輸出。
可選擇高分辨能力類型。

MX-22
支援CC-Link網路的負載傳感器放大器顯示機。
4接點訊號輸出裝備。
可選擇RS232C串聯序列界面。
可選擇電壓・電流類比輸出。
UL認證

《MX-11系列》

■ 型 號 〈Designation System〉

MX－11－D24－□□－□
(A) (B)

(A) 類比輸出 〈Analog Output〉
VO→0~5V
CO→4~20mA
(B) 分解功能 〈Resoluition〉
空白→1/500
H →1/2000

■ 外型尺寸 〈Outlines〉

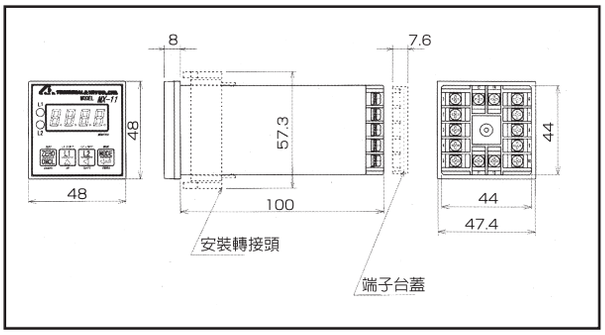

■ 規 格 〈Specifications〉

○ 顯示部	Indicator		
文字高度	High of Figures	10mm	
顯示色	Display Color	紅色	〈Red LED〉
顯示值	Range of Indicator Values	-1999~9999	
○ 檢測值功能	Detector Function		
檢測方式	Detector Method	2ch 設定上・下限動作	〈Institution〉
檢測輸出	Detector Output	光電耦合器輸出 開路集電極輸出 30V耐壓	〈Photo Coupler Output〉 〈Open Collector Output〉 〈30V DC〉
檢測輸出應差寬幅 Range of Detector Output Histericis		1~200dig	
類比輸出	Analog Output	0~5V 輸出 (負荷1KΩ以上) 或4~20mA 輸出 (負荷阻抗250KΩ以下)	〈Output〉
○ 一般規格	General Specification		
電　源	Power Supply	DC24V±10%	
重　量	Weight	約200g	〈Approx. 200g〉
使用溫度範圍	Operating temperature range	0~40˚C (屋內)	〈At indoor〉
使用濕度範圍	Operating humidity range	85%rh以內 (但不結露水)	〈Without condensation〉

《MX-22系列》

■ 型 號 〈Designation System〉

MX－22－D24－□□□□－□□
(A) (B)

(A) CC→CC-Link
RS→RS232C
BD→BCD
空白：無接口
(B) 類比輸出 〈Anarog Output〉
(CC-Link方式不可選擇)
VO→0~5V
CO→4~20mA

■ 外型尺寸 〈Outlines〉

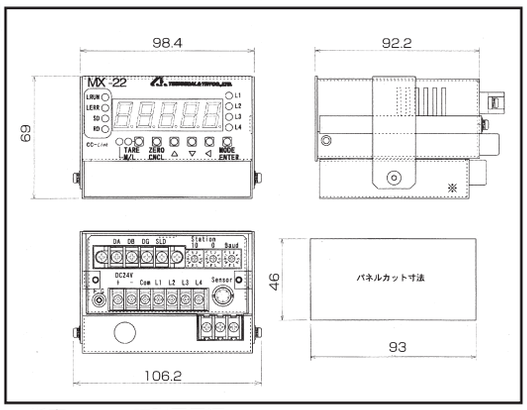

※ 指定CC-Link時附屬電源

■ 規 格 〈Specifications〉

○ 顯示部	Indicator		
文字高度	High of Figures	14mm	
顯示色	Display Color	紅色	〈Red LED〉
顯示值	Range of Indicator Values	-1999~9999	
○ 檢測值功能	Detector Function		
檢測方式	Detector Method	4ch 設定上・下限動作	〈Institution〉
檢測輸出	Detector Output	光電耦合器輸出	〈Photo coupler Output〉
檢測輸出應差寬幅 Range of Detector Output Histericis		1~100dig	
○ 一般規格	General Specification		
電　源	Power Supply	DC24V±10%	
重　量	Weight	約600g	〈Approx. 600g〉
使用溫度範圍	Operating temperature range	5~40˚C (屋內)	〈At indoor〉
使用濕度範圍	Operating humidity range	85%rh以內 (但不結露水)	〈Without condensation〉

KGN 飛泰貿易有限公司
FEDERAL WORLD-WIDE CO.,LTD.
Head Office: 新北市中和區建一路150號14樓之1 TEL:(886)2-8226-5570
http://www.kgn.com.tw e-mail：service@kgn.com.tw FAX:(886)2-8226-5430

Branch Office

桃園	TAOYUAN	+886-3-280-7540
新竹	HSINCHU	+886-3-577-4027
台中	TAICHUNG	+886-4-2461-0288
彰化	CHANGHUA	+886-4-836-7326
台南	TAINAN	+886-6-302-9029
高雄	KAOHSIUNG	+886-7-313-8711
深圳	SHENZHEN	+86-755-2647-5242
珠海	ZHUHAI	+86-756-862-1226
廣州	GUANGZHOU	+86-20-8363-3200
東莞	DONGGUAN	+86-769-2318-6604
廈門	XIAMEN	+86-592-558-1210
寧波	NINGBO	+86-574-8732-7371
上海	SHANGHAI	+86-21-5490-0290
蘇州	SUZHOU	+86-512-6552-9859
無錫	WUXI	+86-510-8119-1497
天津	TIANJIN	+86-22-2626-5057
曼谷	BANGKOK	+66-2-744-0161
吉隆坡	KUALA LUMPUR	+60-3-8076-9810
檳城	PENANG	+60-4-642-8835

Distributed by：

202105-1000-2